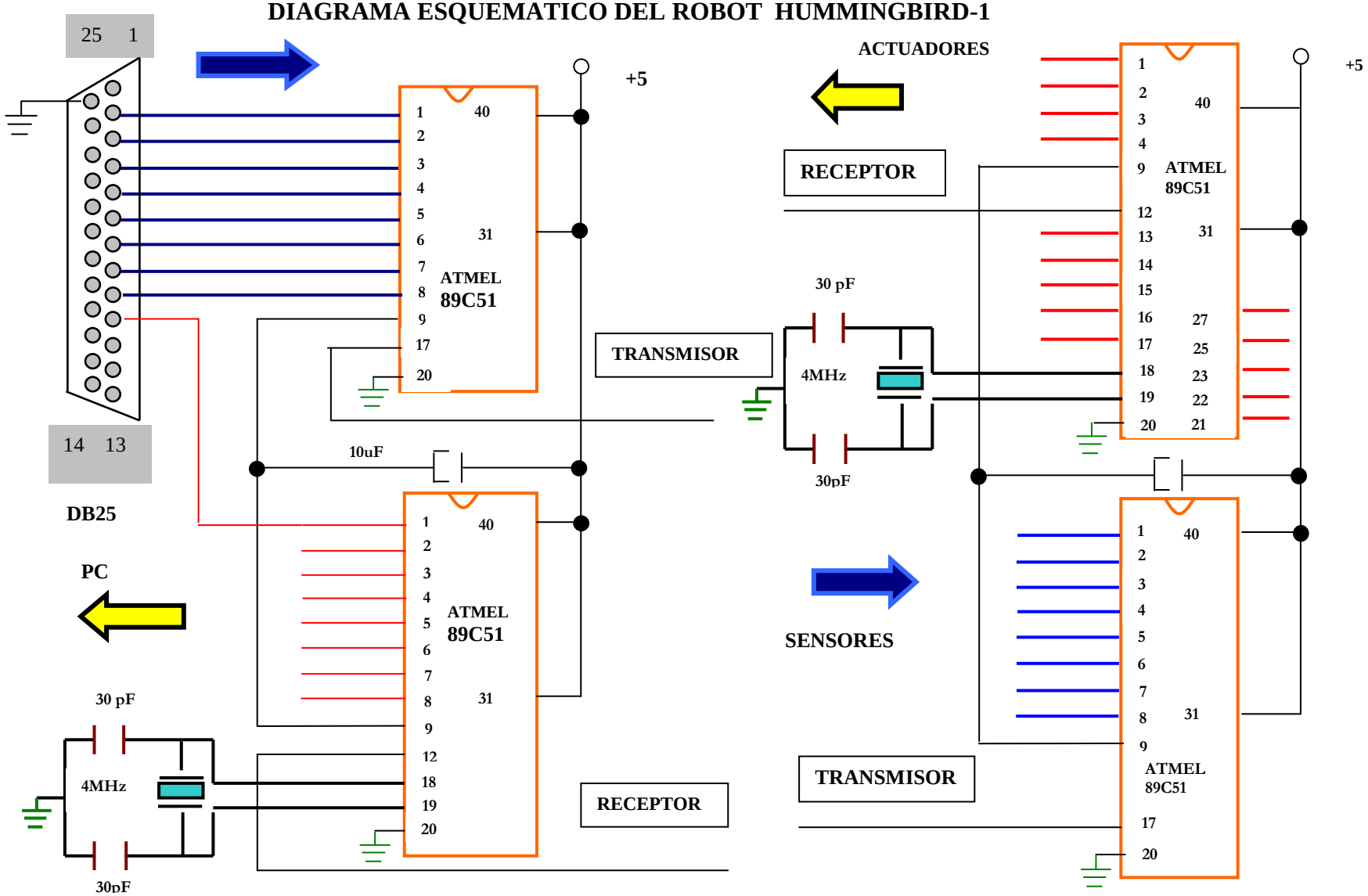DIAGRAMA ESQUEMATICO DEL ROBOT HUMMINGBIRD-1