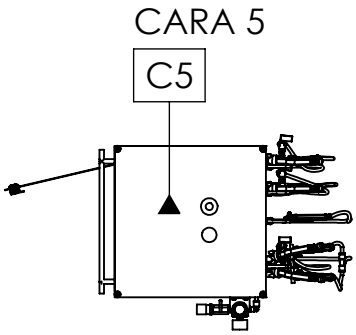

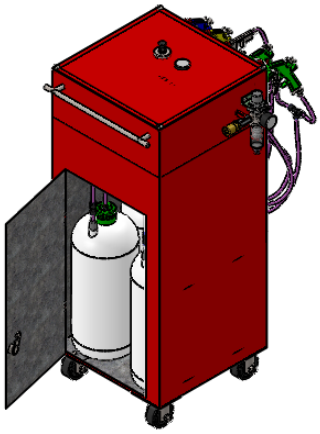

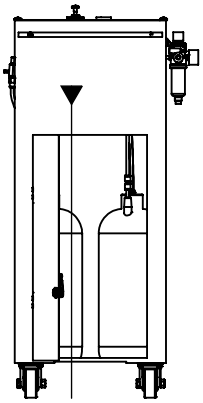

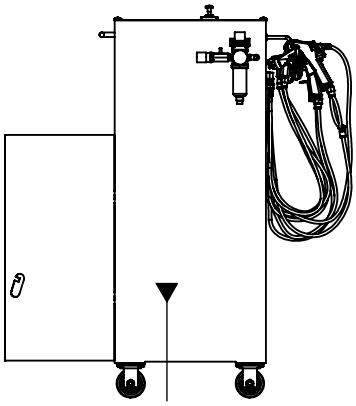

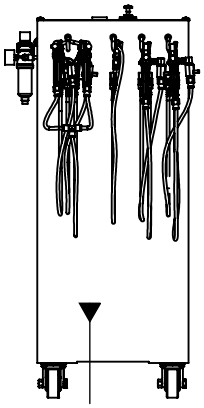

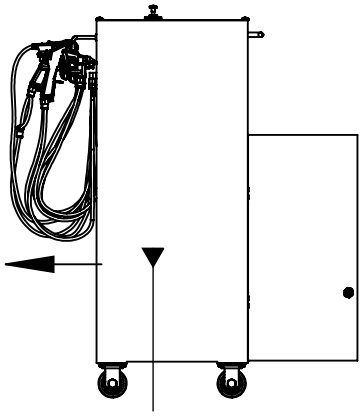

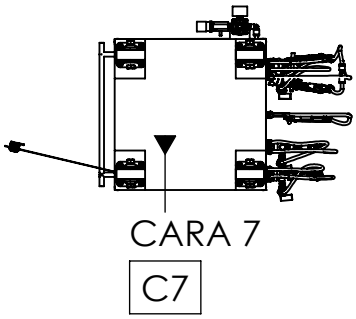

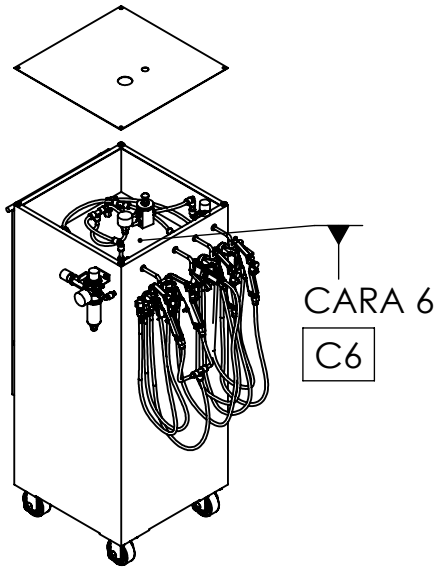

Tolerancia: ±0.2	Masa: 23.090kg	Materiales: VARIOS	
	Fecha	Nombre	
Dib.	31-01-17	CASTRO D.	
Rev.	14-02-17	VILLARREAL C.	
Apro.	14-02-17	ORTIZ D.	
Firma: UTN		Denominación: ESTRUCTURA METÁLICA TIPO CAJA	Escala: 1:20 A4
		Número del dibujo: UTN17-BR1-100	Registro:
		Sustitución: 1 DE 1	

Edición	Modificación	Fecha	Nombre